Copyright©2018 一般社団法人 日本機械学会

A-1-1

講演番号：変更不要

IIP2018 の講演論文の作成要領

和文表題：ゴシック体 12pt

Sample Form of IIP2018 Paper

英文表題：Times 12pt

○正　機械　太郎（機械大）　　正　機械　次郎（機械重工）
学　機械　三郎（機械大）

和文著者名，所属：明朝体 10pt

Taro KIKAI, Kikai University, Shinanomachi35, Shinjuku-ku, Tokyo
Jiro KIKAI, Kikai Heavy Industries Ltd.
Saburo KIKAI, Kikai University

英文著者名，所属，連絡先：Times 10pt

英文アブストラクト，キーワード：Times 9pt

This sheet is an example of a paper which has been prepared according to the following instructions. Use a white A4-size paper(210x297mm). Marginal spaces are top area:20mm, bottom area: 20mm, left area: 15mm, right area: 15mm and space between the columns: 10mm. No special typing sheets will be provided. Title should be typed in 12 points. Text should be typed in 9 points. Photographs, illustrations and tables must have captions. For the best reproduction of line drawings, paste the original drawings at appropriate spaces. An English abstract consists of 100–150words.

Key Words: Dynamics, Design, Vibration, Control, Measurement

1．はじめに

この書式はhttp://www.jsme.or.jp/menu29.htmに詳細が書かれていますので，ご参照下さい．

2．用紙サイズとページ数

・用紙サイズ：A 4
・左右の余白：15mm，上下：20mm
・論文原稿枚数：2～6 枚

3．論文書式

3・1　表題，著者名など　　以下の順に記載して下さい．

・表題（和文，英文，12 ポイント以上の文字を使用）
・会員資格，著者名，所属（和文，所属は括弧で囲んで略記，講演者には○印）
・著者名，所属，所在地（英文）
・英文アブストラクト（100 から 150words 程度）
・　英文キーワード（5 語句程度）

3・2　本文

・2 段組，中央に 10mmの空白
・文字サイズ，9 ポイント
・片段 26 文字
・1 ページ目は約 40 行
・2 ページ目以降は 60 行

3・3　式，図，表，写真

・式の前を 2 文字空けて次のように記載して下さい
・図表のタイトルならびに説明は英文で記載
・できるだけ鮮明なものを使用
・図表中の文字は 7 ポイント以上を使用

4．文　　献

本文中の引用箇所には，文章の右肩に小括弧を付した番号を記入し，原著文献を末尾にまとめて明記して下さい．

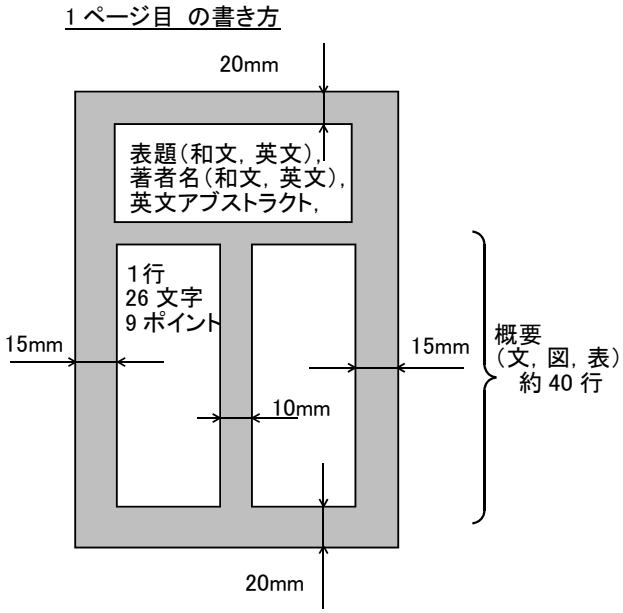

Fig. 1 Layout of paper of P1

Copyright©2018　一般社団法人 日本機械学会

2ページ目以降

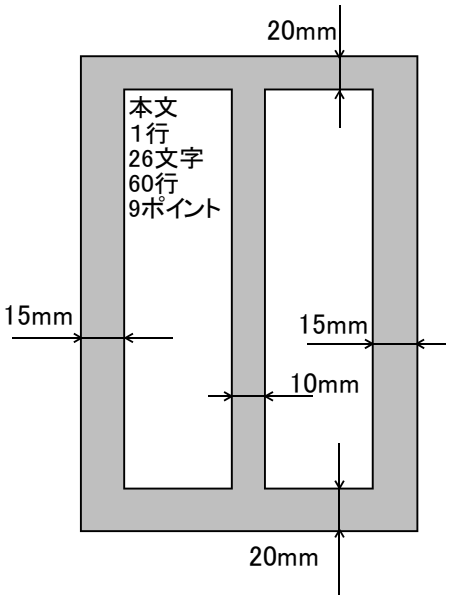

Fig.2　Layout of paper of P2

文　献

(1) 日本機械学会誌，5 月号，Vol. 102, No. 966, (1999), 103－105,（告 207－209）
(2) 機械太郎，機械次郎，振動に関する研究，機論，100－200，C(2000)，82－88
(3) J. P. Den Hartog, Mechanical Vibrations, Dover, (1985)
(4) 機械三郎，PDF について，機講論，No.00-20(1), Vol. A, (2000), 34－35